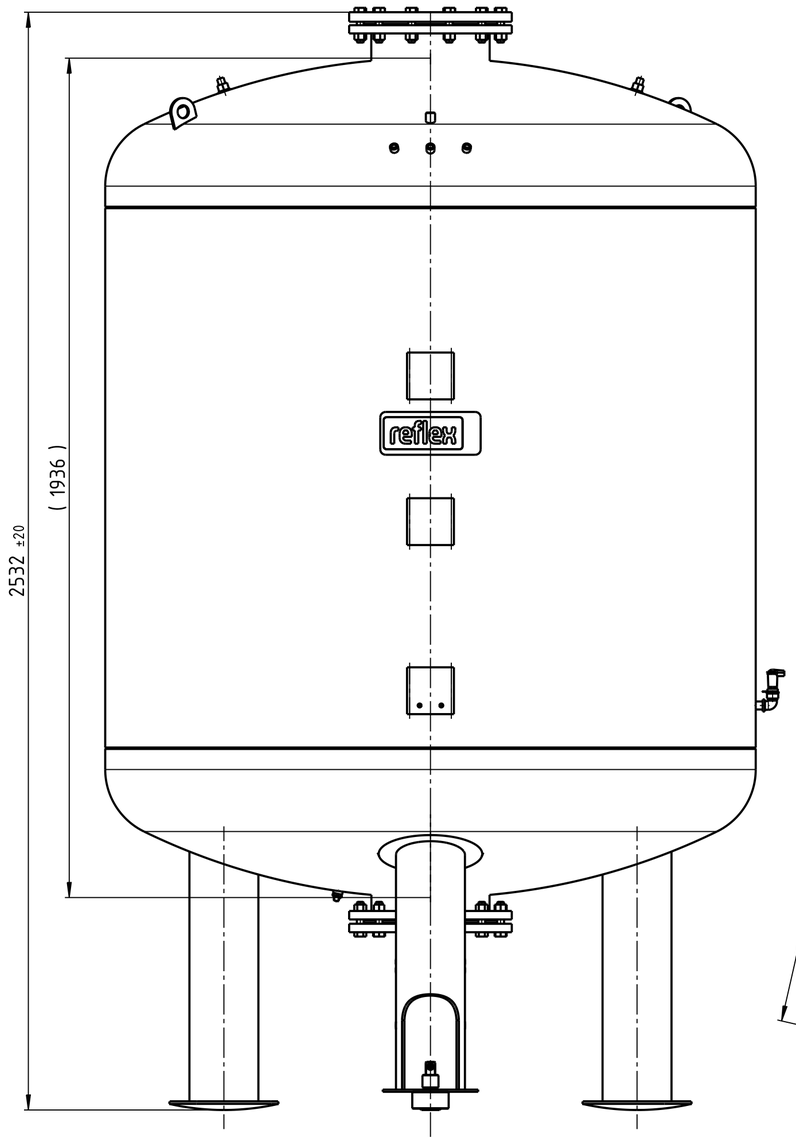

Front view

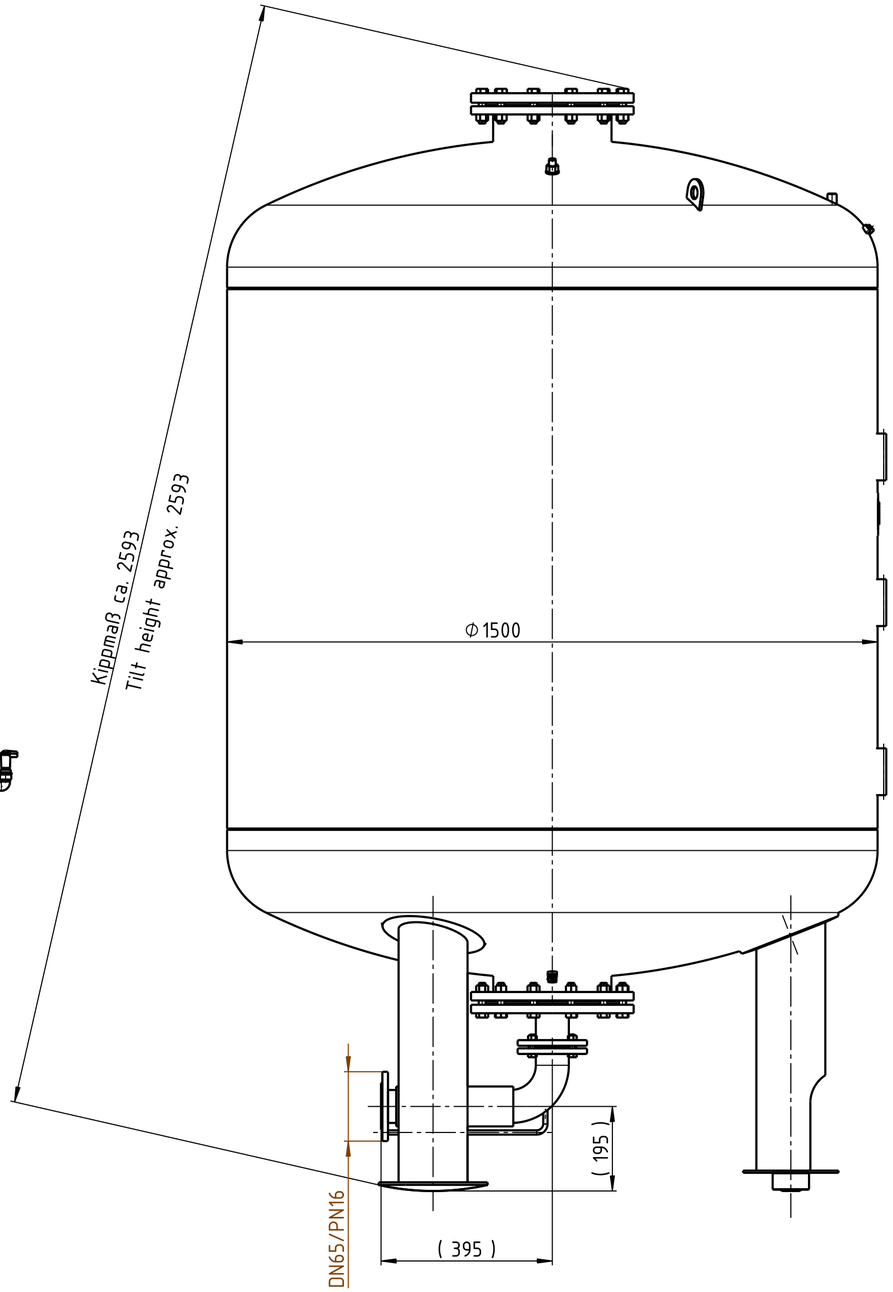

Left view

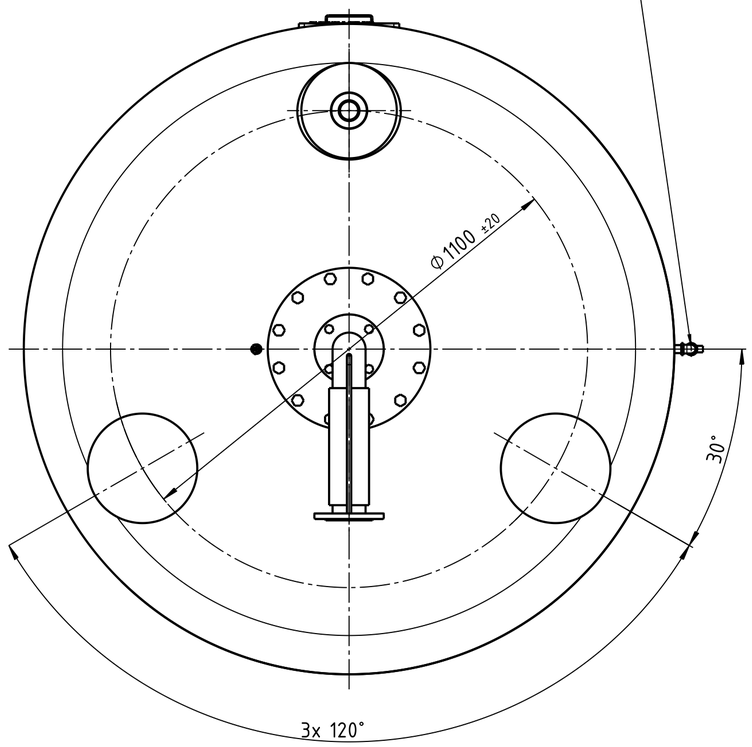

Bottom view

Unterliegt nicht dem Aenderungsdienst/
Not subject to change management

Maßstab/ Scale:	1:10	Format/ Size:	A2	2015_03_23 Reflexomat_RG_3000_10bar