TEKNOCALOR

KÄYTTÖ- JA HUOLTOHJE

DENCOHAPPEL MULTIMAXX

YLEISTÄ

MultiMAXX kiertoilmakojeet on tarkoitettu lämmittämään halleja, teollisuustiloja ja julkisia tiloja. Kojeita ei ole tarkoitettu lämmittämään räjähdysalttiita tiloja, eikä tiloja, joissa kosteus tai ilman epäpuhtaus on suuri.

KÄYTTÖRAJOITUKSET:

- Lämmönsiirrin Cu/Al: +120°C/16bar
- maksimi ympäristön lämpötila +45°C.

ASENNUS

Kiertoilmakoje voidaan asentaa joko seinä- tai kattoasenteisena, tämä määritellään tilauksen yhteydessä. Ennen asennusta, varmistu asennustavan oikeellisuudesta. Asennuspaikkaa määriteltäessä tulee ottaa huomioon erillisessä mittapiirustuksessa esitetyt vähimmäisetäisyydet kiinteisiin rakenteisiin, kuten imupuolella olevaan seinään/kattoon sekä asennuskorkeutta valittaessa on varmistuttava riittävästä heittopituudesta oleskeluvyöhykkeelle.

Kun toimitus on saapunut työmaalle, tarkista mahdolliset kuljetusvauriot asennuspaikan on oltava tukeva eikä altis värähtelyille. Käytä ainoastaan DencoHappel:n kannakkeita. Kiinnitys on tehtävä vähintään neljästä kohtaa. 4 pulttia M8 liittyvät toimitukseen.

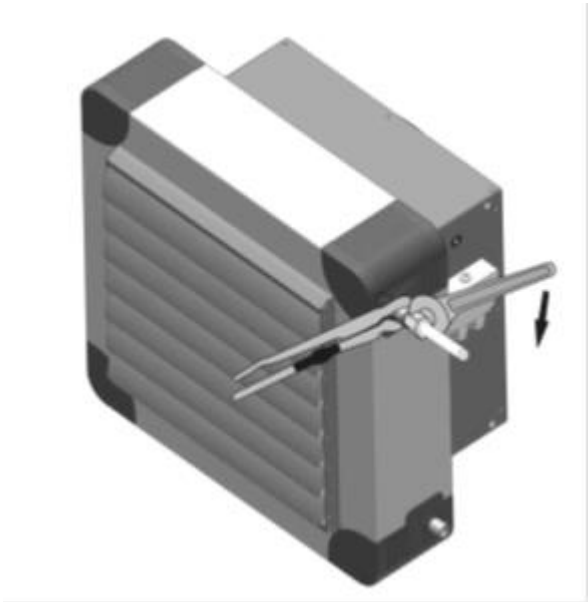

PUTKILIITÄNTÄ

Mutteria kiristettäessä on tuettava putkea putkipihdillä välttäkseen lämmönsiirtimen vaurioita. Putkistoon on järjestettävä ilmanpoistomahdollisuus.

SÄHKÖLIITÄNNÄT

Sähköasennus on suoritettava Suomen asetusten mukaisesti. Mikäli moottoria suojataan sisäänrakennetuilla termokytkimillä, on moottorin tehonsyöttökaapelit ja termokytkinkaapelit oltava erillään häiriöiden välttämiseksi. Termokytkinkaapeli on oltava suojattuja sekä maadoitettuja. Termokytkin on moottorin oma, sisään rakennettu lämpösuoja, joka laukeaa kun moottorin lämpötila nousee liian korkeaksi. Kytkettäessä moottoria rakennuksen oman sähkö- ja/tai automaatiokeskuksen ohjaamana ilman mukana toimitettua nopeudenvalintakytkintä, on moottoria suojattava ylivirtasuojalla.

Tarkempia tietoja sähkökytkennästä löytyy mukana toimitetusta kytkentäohjeesta. Kytkettäessä sähkömoottoria on tarpeen tietää millä kierrosnopeudella moottoria on suunniteltu käytettäväksi – ohjeet tästä löytyvät laitteen teknisistä tiedoista.

KÄYTTÖÖNOTTO

Tarkista, että putkisto on täytetty vedellä, ilma poistettu ja pumppu käynnissä. Tarkista onko sähköt kytketty oikein. Käynnistä koje. Tarkista puhaltimien virrankulutus ja vertaa sitä kilvessä ilmoitettuun. Kohdenna ulospuhallussäleikkö toivottuun suuntaan. Säleikkö on suunnattava siten, että vältetään vedontunne oleskeluvyöhykkeellä.

HUOLTO

- Tarkista säännöllisesti ruuvien kiinnitys
- tarkista sähköliitokset
- tarkista maadoitus
- tarkista suodattimen likaantumisaste, varasuodattimia on saatavissa maahantuojalta
- tarkista puhaltimien vapaa pyöriminen ja normaali käyntiääni.

KIERTOILMAKONEEN OSAT

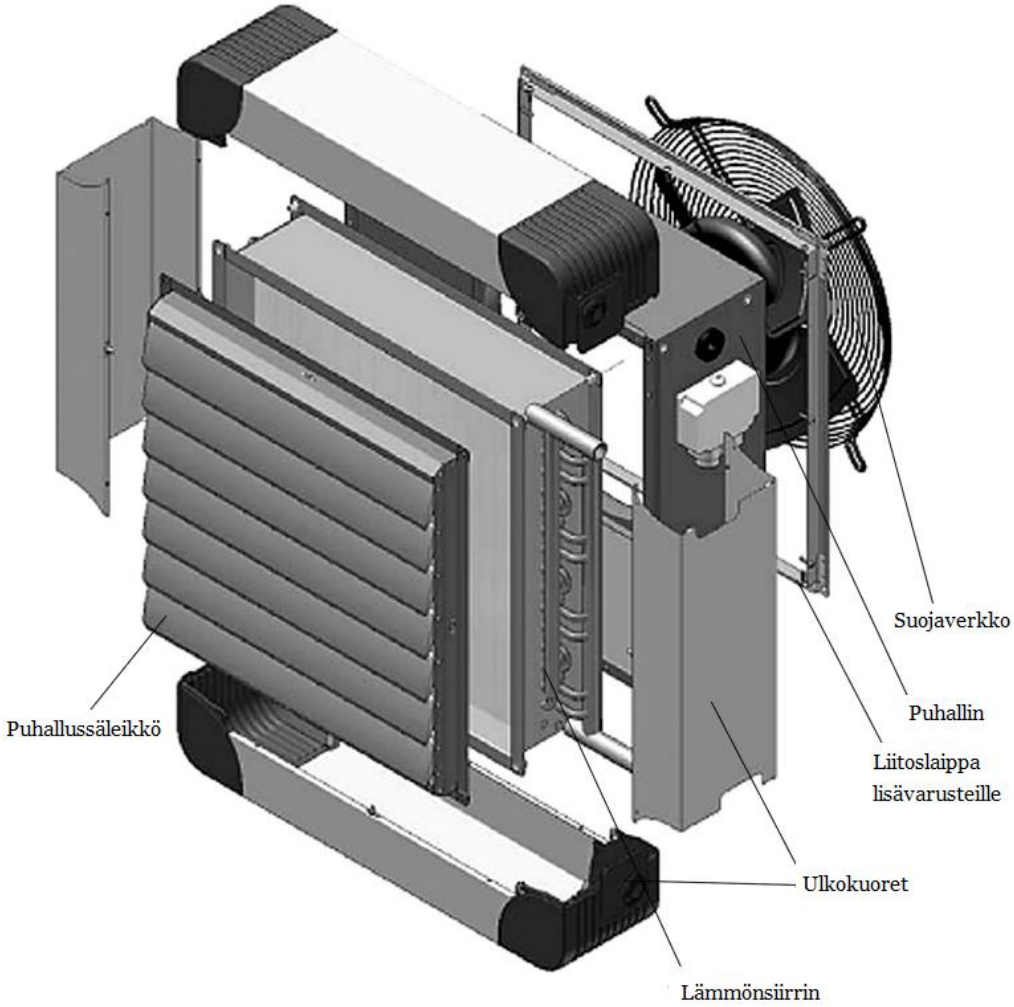

MAAHANTUONTI JA HUOLTO:

OY TEKNOCALOR AB
SINIKELLONKUJA 4
01300 VANTAA